CUSTOMER DRAWING

REV. 版本	ECN NO. ECN编号	DATE 日期	DESCRIPTION 内容描述	APPROVED BY 核准
A0	——	2026/01/08	NEW RELEASE	APLIN

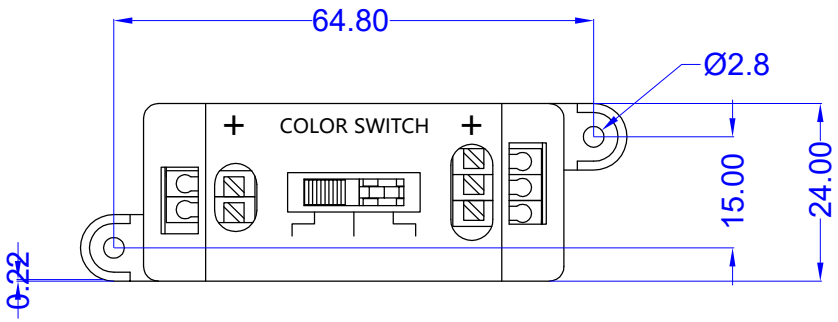

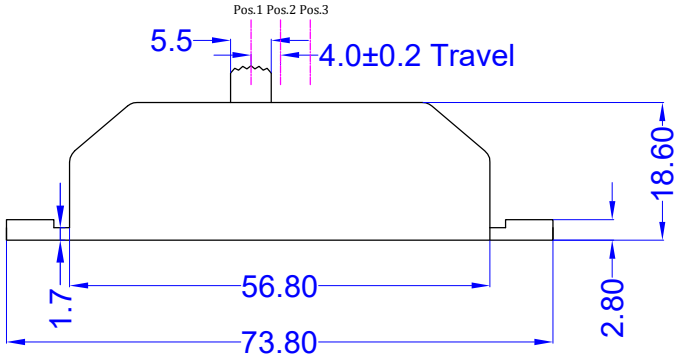

规格 Specification：

1.开关型号 Model: H25A-0323PC-8NT1BB-ST

2.参数 Rating: 3A 125/250VAC

3.材质 Material: PC/黑色/94-V0

4.使用温度 Operating Temperature: -16~80°C

5.耐压强度 Dielectric Strength:

导体之间：500Vac 0.5mA 1min

导体与外壳：1500Vac 0.5mA 1min

6.功能与接线方式参考原理图

SCHEMATIC

POS.1	POS.2	POS.3
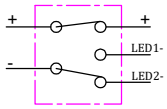	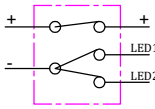	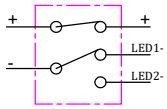

佛山市皓通电子有限公司
FoShan Haoswitch Electronic Co.,Ltd.

DRAWN BY 制 图	APLIN	2025/09/19	SCALE 比 例	FREE	PRODUCT NAME 产品名称	色温开关产品组件
CHECKED BY 核 对	APLIN	2025/09/19	PAGE 页 面	1/1	DESCRIPTION 产品描述	3CCT 3A 125/250VAC
APPROVED BY 批 准	ZHANG	2025/09/19	UNIT 单 位	mm		
TOLERANCE 未标注公差	X: ±0.5 .X: ±0.3 .XX: ±0.2	X°: ±5° .X°: ±2°	PROJECTED 投影		PART NO. 物料编号	H25A-0323PC-8BNPCB-BH305-L2PR3P-MK1
					SIZE 尺寸 A4	DRAWN NO. 图纸编号 HTDW20250919-032