CUSTOMER DRAWING

REV. 版本	ECN NO. ECN编号	DATE 日期	DESCRIPTION 内容描述	APPROVED BY 核准
A0	——	2026/01/08	NEW RELEASE	APLIN

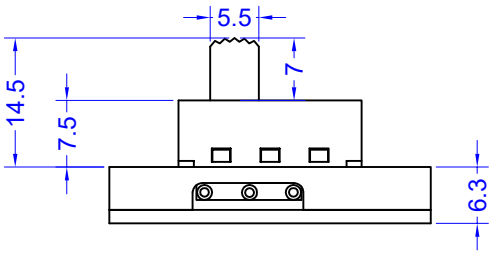

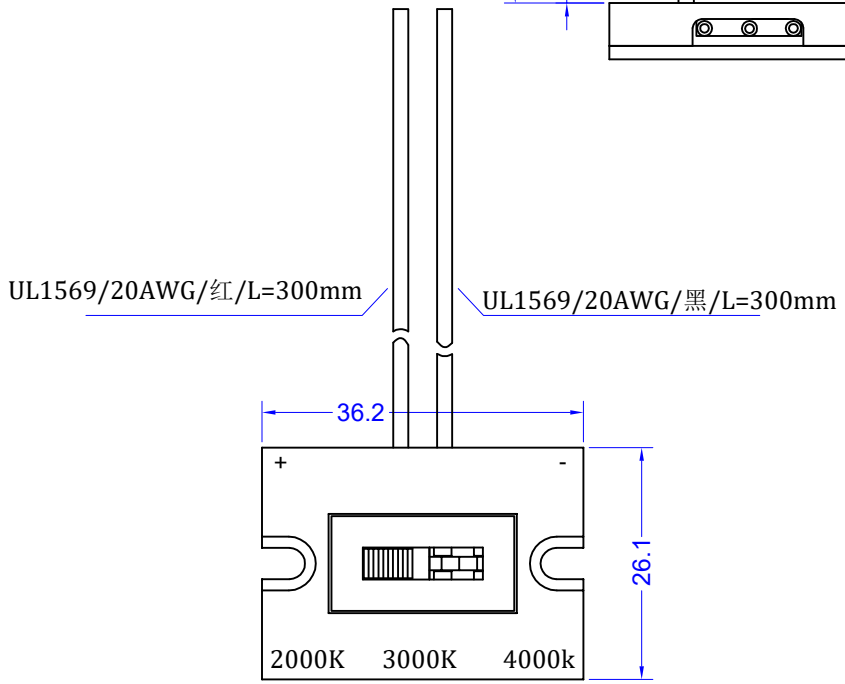

规格 Specification：

1.型号 Model No.:H25-0323PC-7NWPCB-WH301-L3C300

2.材料清单 Materials list:

开关：H25-0323PC-7NT5WW-ST （3A 125V/250VAC) PCB : YF-PCB-03

上盖：W0323-01

下盖：W0323-02

3.所有材料符合Rohs要求 All meterials are Rohs compliant

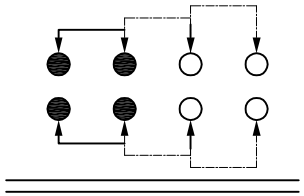

开关档位功能原理图

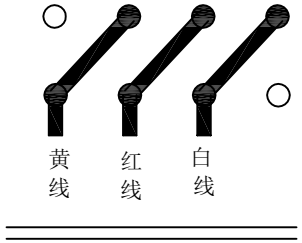

开关内部PCB电路图

HAOSWITCH 佛山市皓通电子有限公司 FoShan Haoswitch Electronic Co.,Ltd.

DRAWN BY 制 图	APLIN	2023/05/09	SCALE 比 例	FREE	PRODUCT NAME 产品名称	开关组件
CHECKED BY 核 对	APLIN	2023/05/09	PAGE 页 面	1/1	DESCRIPTION 产品描述	开关+PCB+外壳+电子线
APPROVED BY 批 准	ZHANG	2023/05/09	UNIT 单 位	mm		
TOLERANCE 未标注公差	X: ±0.5 .X: ±0.3 .XX: ±0.2	X°: ±5° .X°: ±2°	PROJECTED 投影		PART NO. 物料编号	H25-0323PC-7NWPCB-WH301-L3C300
					SIZE 尺寸 A4	DRAWN NO. 图纸编号 HTDW20230509-031