CUSTOMER

REV. 版本	ECN NO. ECN编号	DATE 日期	DESCRIPTION 内容描述	CHANGE BY 变更人	APPROVED BY 核准
A0	——	2025/08/27	NEW RELEASE	APLIN	ZHANG

P/N CODE:

HT-DS12C01-**-*01

- 系列码
- A:红底白柄
  B:蓝底白柄
- PIN NO.:
  01:1位
  ~
  12：12位

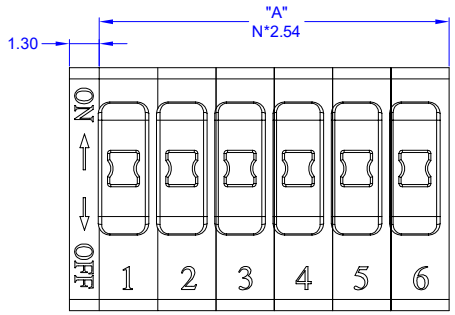

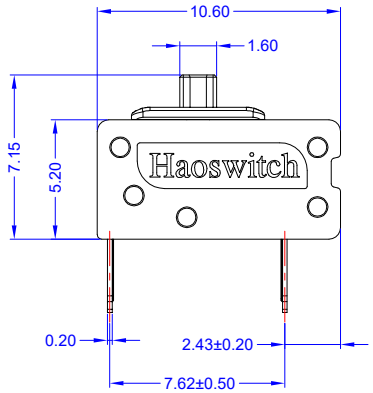

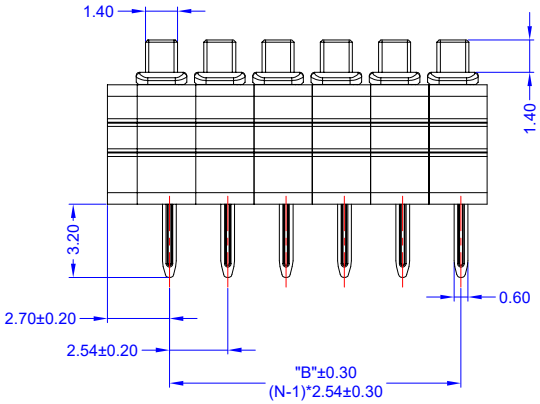

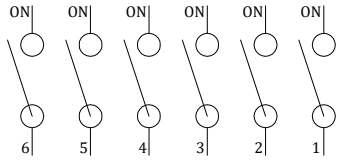

SCHEMATIC

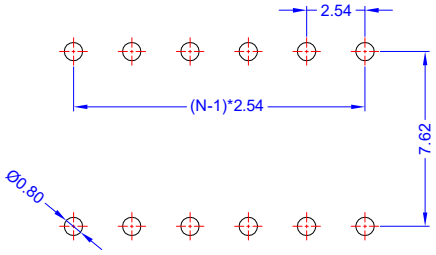

P.C.B LAYOUT

材质:
1.塑胶: PA66 UL94V-0;
2.针脚: 铜镀银。

机械性能:
1.操作力: ≤8N, 推钮行程: 1.8mm;
2.使用温度: -20℃~+70℃;
3.储存温度: -40℃~+85℃;

电气特性:
1.电气寿命: 每个开关在电压50VDC与电流0.5A之下测试,
可来回拨动2000次;
2.开关不常切换的额定电流: 0.5A,耐压50VDC;
3.开关经常切换的额定电流: 0.3A,耐压30VDC;
4.接触阻抗: 初始值:≤50mΩ,测试后:≤100mΩ;
5.绝缘阻抗: ≥100MΩ,500VDC;
6.耐压强度: 500VAC/1分钟;
7.回路: 单接点单选择.

焊接和清洗过程:
1.在所有操作过程中,请确保开关在"OFF"位置;
2.波焊: 推荐焊锡温度在250±5℃,3~5秒钟;
3.手焊: 使用30瓦烙铁控制温度在320℃,焊接时间大约2秒钟;
4.清洗过程: 清洗使用超音波方式,能给与更好效果,
使用蒸汽方式时,温度不可超过51℃。

PIN NO.	"A"	"B"	PIN NO.	"A"	"B"
01	2.54	/	07	17.78	15.24
02	5.08	2.54	08	20.32	17.78
03	7.62	5.08	09	22.86	20.32
04	10.16	7.65	10	25.40	22.86
05	12.70	10.16	11	27.94	25.40
06	15.24	12.70	12	30.48	27.94

佛 山 市 皓 通 电 子 有 限 公 司

DRAWN BY 制 图	APLIN	2025/08/27	SCALE 比 例	FREE	PRODUCT NAME 产品名称	DS12C01拨码开关
CHECKED BY 核 对	APLIN	2025/08/27	PAGE 页 面	1/1	DESCRIPTION 产品描述	/
APPROVED BY 批 准	ZHANG	2025/08/27	UNIT 单 位	mm		
TOLERANCE 未标注公差	0 < L ≤ 5	±0.1	PROJECTED 投影		PART NO. 物料编号	HT-DS12C01-**-*01
	5 < L ≤ 30	±0.2				
	L > 30	±0.3			SIZE 尺寸 A4	DRAWN NO. 图纸编号 DS12C01-0012
	角度ANGLES∠	±2°				