| REV.<br>版本 | ECN NO.<br>ECN编号 | DATE<br>日期 | DESCRIPTION<br>内容描述 | CHANGE BY<br>变更人 | APPROVED BY<br>核准 |
|---|---|---|---|---|---|
| A0 | / | 2026/05/09 | NEW RELEASE | | APLIN |
| | | | | | |

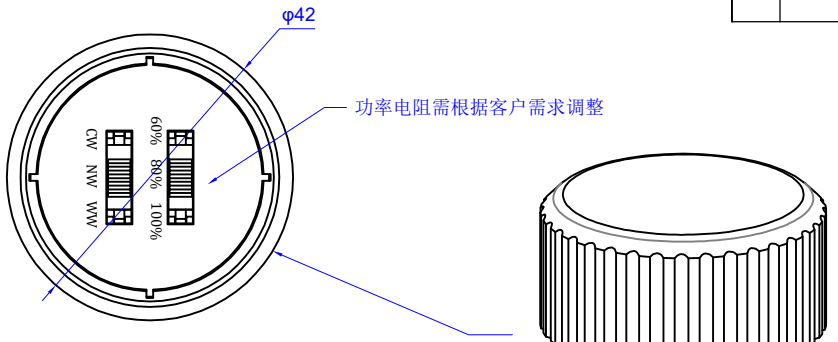




防水帽

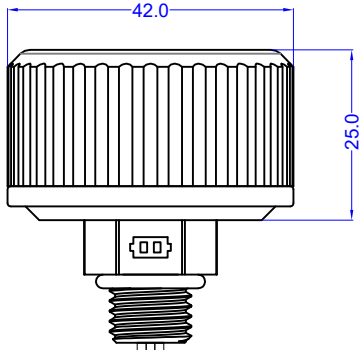


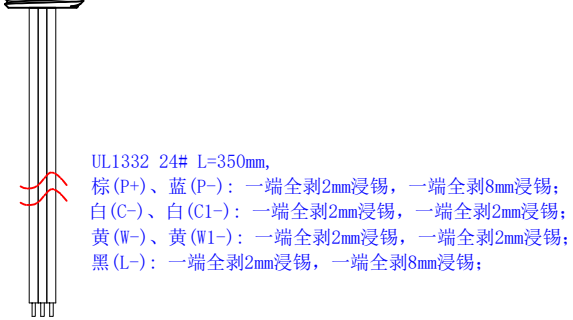


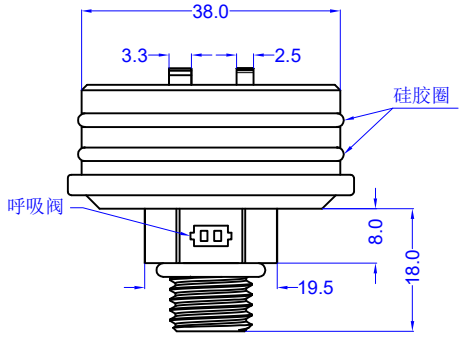


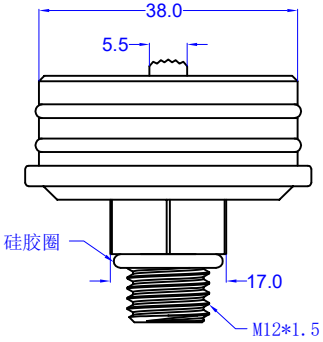


规格 Specification：

1.部件型号Model：

(1). 色温开关：H25-0323PC-4NT1WW-ST-MK

(2). 功率开关：H25-0323PC-4NT1WW-ST-MK2

(3). 电　　阻：R5：0805-100KΩ_1%；R6：0805-110KΩ_1%；
R3：0805-150KΩ_1%；R4：0805-150KΩ_1%；

2.材质 Material: PA66/黑色/94-V0

3.使用温度 Operating Temperature: -16~105°C

4.耐压强度 Dielectric Strength:

导体之间：500Vac 0.5mA 1min

导体与外壳：1500Vac 0.5mA 1min

5.功能与接线方式参考原理图

6. 防护等级：IP67

| 原理图 SCHEMATIC | | |
|---|---|---|
| CW | NW | WW |
| 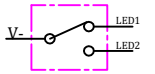 | 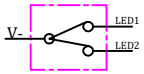 | 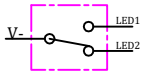 |



# DONGGUAN HAOTONG ELECTRONICS CO.,LTD.

| | | | | | | | |
|---|---|---|---|---|---|---|---|
| DRAWN BY 制　图 | APLIN | 2026/05/09 | SCALE 比 例 | FREE | PRODUCT NAME 产品名称 | 防水开关组件 | |
| CHECKED BY 核　对 | APLIN | 2026/05/09 | PAGE 页 面 | 1/1 | DESCRIPTION 产品描述 | 色温+功率调节防水开关组件 | |
| APPROVED BY 批　准 | ZHANG | 2026/05/09 | UNIT 单 位 | mm | | | |
| TOLERANCE 未标注公差 | 0 ＜ L ≤ 5 | ±0.1 | PROJECTED 投影 | | PART NO. 物料编号 | 420-3CCT-PW-02 | |
| | 5 ＜ L ≤ 30 | ±0.2 | | | | | |
| | L ＞ 30 | ±0.3 | | | SIZE 尺寸 | A4 | DRAWN NO. 图纸编号 HTDW20260330-003 |
| | 角度ANGLES∠ | ±2° | | | | | |