REV. 版本	ECN NO. ECN编号	DATE 日期	DESCRIPTION 内容描述	CHANGE BY 变更人	APPROVED BY 核准
A0	/	2025/06/13	NEW RELEASE		JIMMY

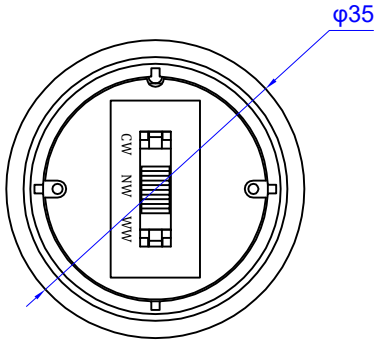

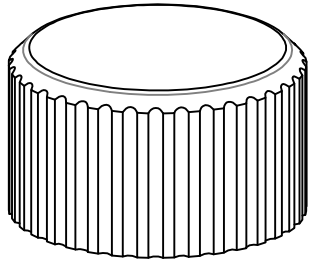

防水帽

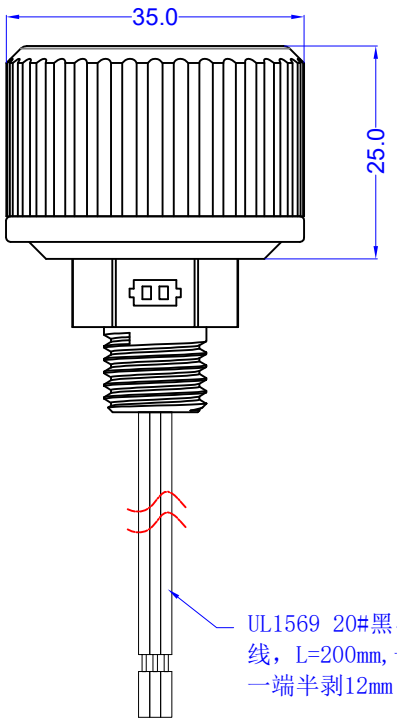

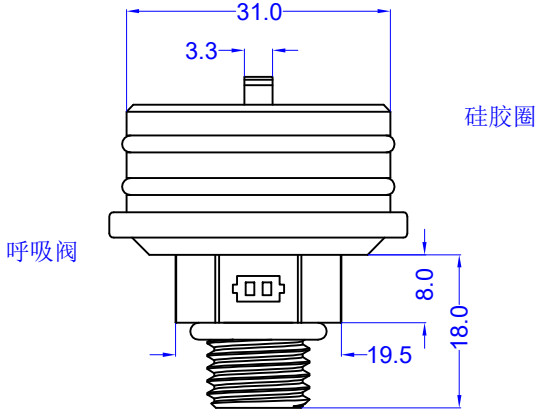

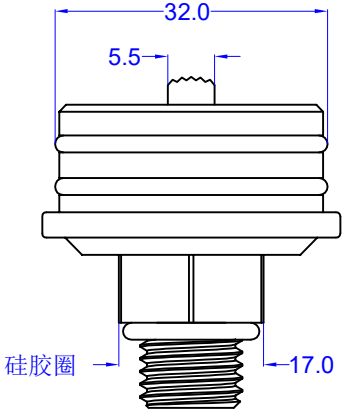

规格 Specification：

1.开关型号Model：H25-0323PC-4NT1WW-ST-MK

2.参数 Rating: 3A 125/250VAC

3.材质 Material: PA66/黑色/94-V0

4.使用温度 Operating Temperature: -16~105°C

5.耐压强度 Dielectric Strength:

导体之间：500Vac 0.5mA 1min

导体与外壳：1500Vac 0.5mA 1min

6.功能与接线方式参考原理图

7. 防护等级：IP67

原理图 SCHEMATIC

CW	NW	WW
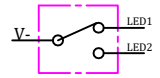	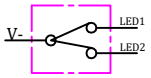	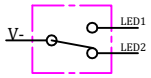

DONGGUAN HAOTONG ELECTRONICS CO.,LTD.

DRAWN BY 制 图	Jimmy	2025/06/13	SCALE 比 例	FREE	PRODUCT NAME 产品名称	防水色温调节器
CHECKED BY 核 对	Jimmy	2025/06/13	PAGE 页 面	1/1	DESCRIPTION 产品描述	
APPROVED BY 批 准	Jimmy	2025/06/13	UNIT 单 位	mm		
TOLERANCE 未标注公差	0 < L ≤ 5	±0.1	PROJECTED 投影		PART NO. 物料编号	H25-0323PC-4NWPCB-BH350-L3C200-MK
	5 < L ≤ 30	±0.2				
	L > 30	±0.3			SIZE 尺寸 A4	DRAWN NO. 图纸编号 HTDW20250613-003
	角度ANGLES∠	±2°				