REV. 版本	ECN NO. ECN编号	DATE 日期	DESCRIPTION 内容描述	CHANGE BY 变更人	APPROVED BY 核准
A0	/	2026/05/16	NEW RELEASE		APLIN
A1	/	2026/07/10	尾卡命名修改： 皓通尾卡改29号尾卡（皓通尾卡）		APLIN

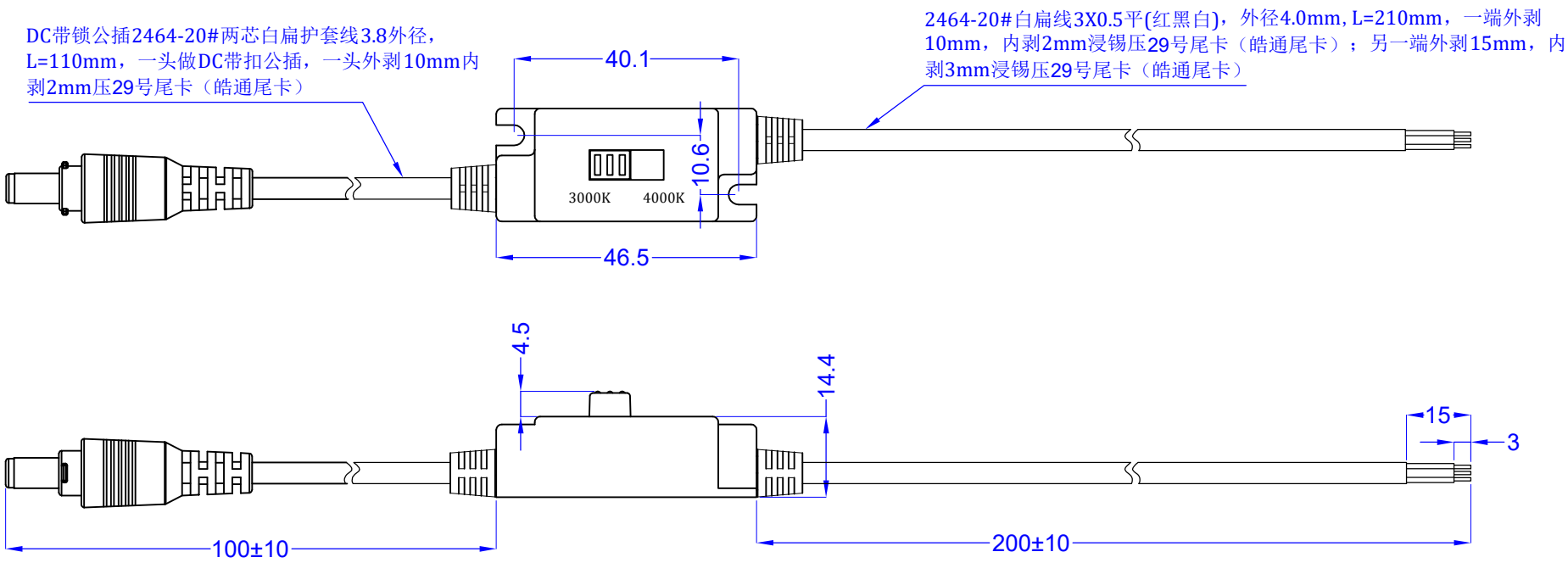

SCHEMATIC	
POS.1	POS.2
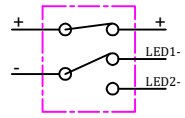	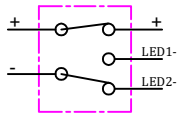

规格 Specification：

1.开关型号Model：H25A-0122PC-5NT1BB

2.参数 Rating: 3A 125VAC/1A 250VAC

3.材质 Material: PC/白色/94-V0

4.使用温度 Operating Temperature: -16~80°C

5.耐压强度 Dielectric Strength:

导体之间：500Vac 0.5mA 1min

导体与外壳：1500Vac 0.5mA 1min

6.功能与接线方式参考原理图

东 莞 市 皓 通 电 子 有 限 公 司

DRAWN BY 制 图	APLIN	2026/07/16	SCALE 比 例	FREE	PRODUCT NAME 产品名称	LED拨码调色温开关	
CHECKED BY 核 对	APLIN	2026/07/16	PAGE 页 面	1/1	DESCRIPTION 产品描述		
APPROVED BY 批 准	ZHANG	2026/07/16	UNIT 单 位	mm			
TOLERANCE 未标注公差	0 < L ≤ 5	±0.1	PROJECTED 投影		PART NO. 物料编号	H25A-0123PC-5NBPCB-WH303-WL2C110R3C210-MK11	
	5 < L ≤ 30	±0.2					
	L > 30	±0.3			SIZE 尺寸	A4	DRAWN NO. 图纸编号 HTDW20260716-018
	角度ANGLES∠	±2°					