CUSTOMER

REV. 版本	ECN NO. ECN编号	DATE 日期	DESCRIPTION 内容描述	APPROVED BY 核准
A0	——	2026/07/07	NEW RELEASE	APLIN

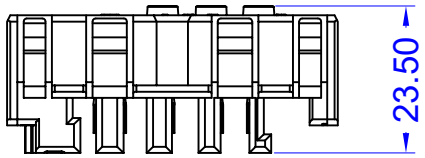

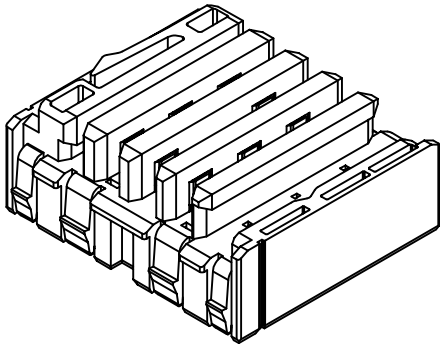

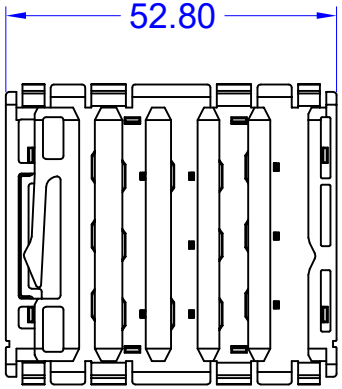

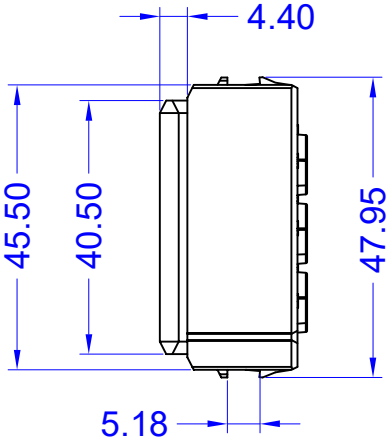

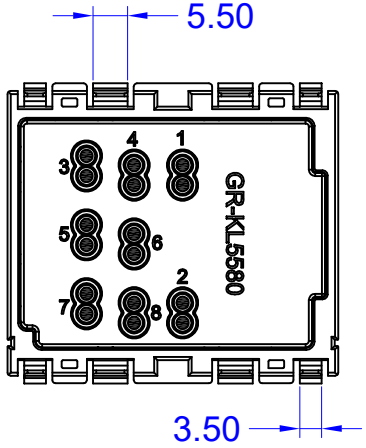

材质:
1. 塑胶: PC UL94V-0;
2. 端子: 铜合金镀镍。
3. 弹片: 不锈钢。

功能特性:
1.额定电流/电压: 450V 10A;
2.适用电线: 22~18AWG,
适用外皮：Ø3.0 MAX;
3.剥线长度: 9~10mm;
4.插拔力: 插入力: ≤20N,拔出力: ≥60N;
5.接触阻抗: ≤100mΩ;
6.绝缘阻抗: ≥1000MΩ,500VDC;
7.耐电压: 2500V AC/1分钟;
8.使用温度: -20℃~十70℃;
9.储存温度: -40℃~+85℃;

佛 山 市 皓 通 电 子 有 限 公 司

DRAWN BY 制 图	黄智勤	2026/07/07	SCALE 比 例	FREE	PRODUCT NAM 产品名称	GR-KL5580接线端子
CHECKED BY 核 对	APLIN	2026/07/07	PAGE 页 面	1/1	DESCRIPTION 产品描述	GR-KL5580接线端子，8P，PC黑色，V0
APPROVED BY 批 准	ZHANG	2026/07/07	UNIT 单 位	mm		
TOLERANCE 未标注公差	X: ±0.5 X° : ±5° .X: ±0.3 .X° : ±2° .XX: ±0.2		PROJECTED 投影		PART NO. 物料编号	HT-GR-8P-B
					SIZE 尺寸 A4	DRAWN NO. 图纸编号 HTDW20260707-005