CUSTOMER DRAWING

REV. 版本	ECN NO. ECN编号	DATE 日期	DESCRIPTION 内容描述	APPROVED BY 核准
A0	——	2026/08/12	NEW RELEASE	APLIN

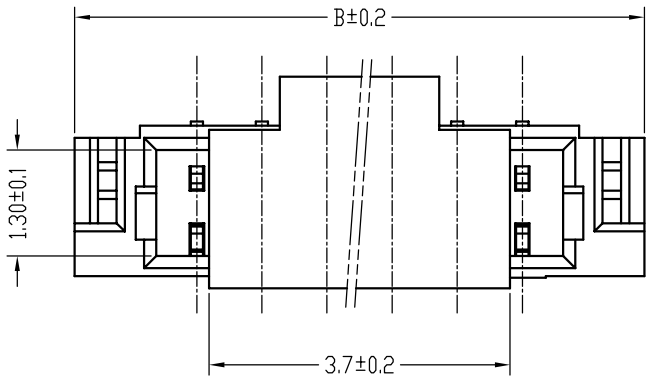

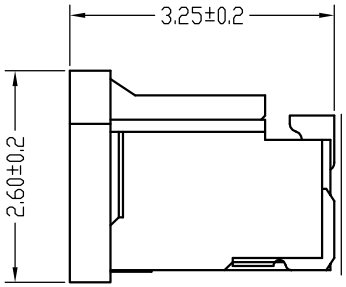

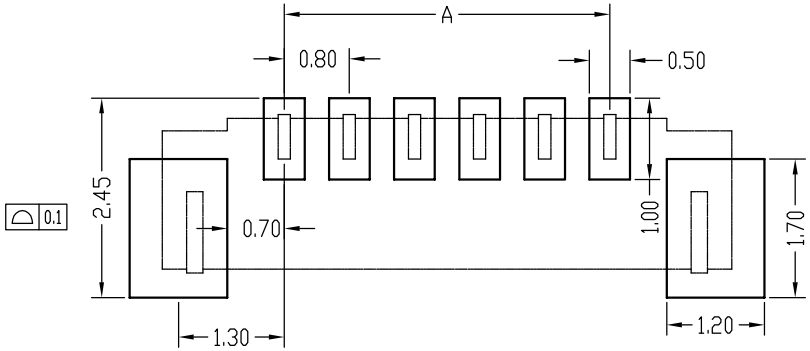

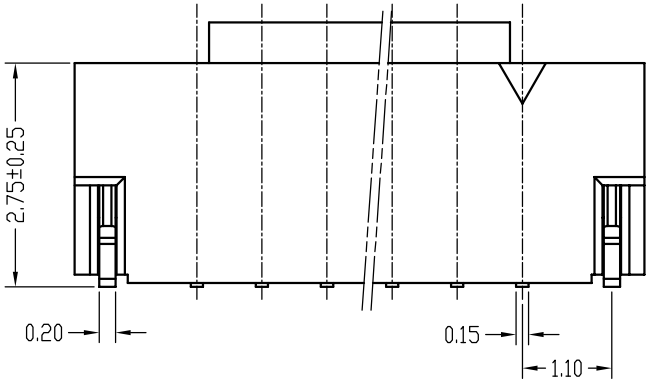

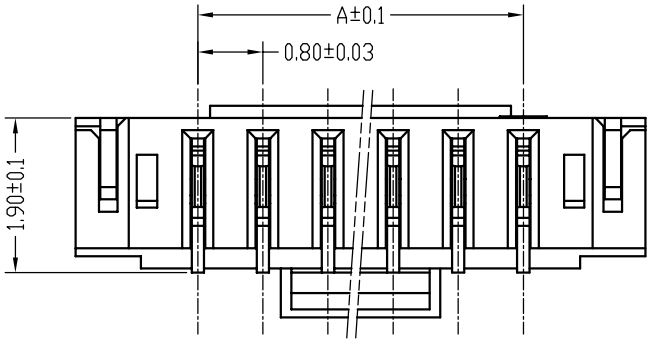

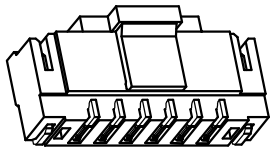

主要技术参数 Main Specifications

线　　数 (Poles): 02 to 25
接触电阻 (Contact resistance):≤20mΩ
绝缘电阻 (Insulation resistance):≥100MΩ
额定电压 (Rated voltage):30V AC DC
额定电流 (Rated current):0.5A AC DC
耐 电 压 (Withstand Voltage): 200V AC/minute
温度范围 (Temperature Range) :-25℃～ +85℃

HAOSWITCH 佛山市皓通电子有限公司
FoShan Haoswitch Electronic Co.,Ltd.

DRAWN BY 制　图	APLIN	2026/08/12	SCALE 比 例	FREE	PRODUCT NAME 产品名称	Wafer Connector
CHECKED BY 核　对	APLIN	2026/08/12	PAGE 页 面	1/1	DESCRIPTION 产品描述	0.8mmPITCH 180'WAFER SMT TYF
APPROVED BY 批　准	ZHANG	2026/08/12	UNIT 单 位	mm		
TOLERANCE 未标注公差	X: ±0.5 .X: ±0.3 .XX: ±0.2	X°: ±5° .X°: ±2°	PROJECTED 投影		PART NO. 物料编号	HT-WB0801-XX-F4MC1-X-X
					SIZE 尺寸 A4	DRAWN NO. 图纸编号 HTDW20260812-001