CUSTOMER DRAWING

REV. 版本	ECN NO. ECN编号	DATE 日期	DESCRIPTION 内容描述	APPROVED BY 核准
A0	——	2025/12/24	NEW RELEASE	APLIN

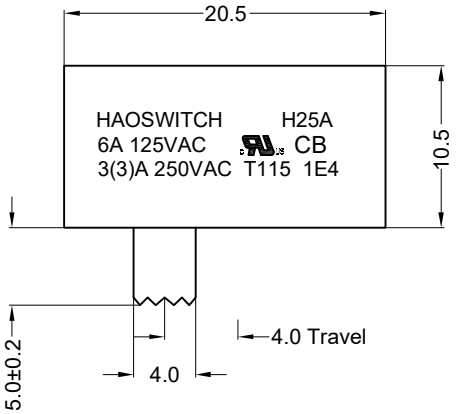

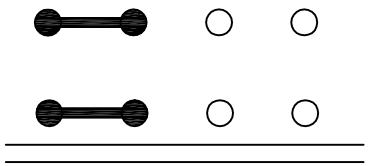

SCHEMATIC(NON-SHORTING)

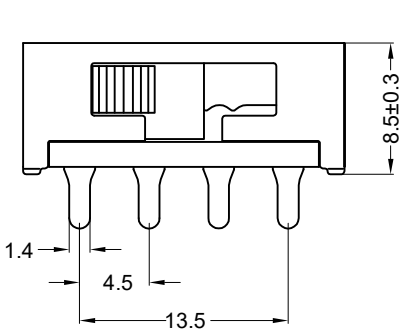

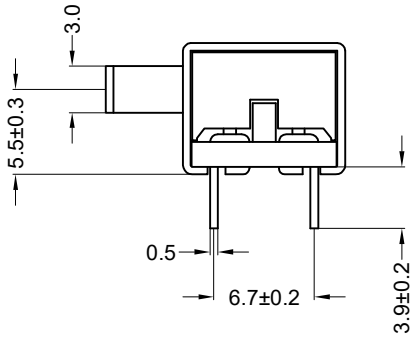

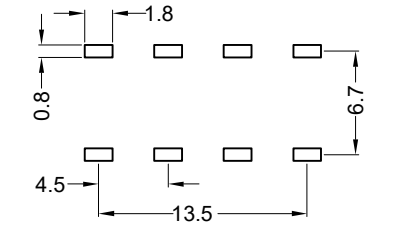

PCB LAYOUT

规格 Specification：

1.额定值 Rating:6A 125VAC, 3(3)A 250VAC

2.接触电阻 Contact resistance:≤100 mΩ

3.绝缘电阻 Insulation resistance:≥100 MΩ(DC500V/Min)

4.电气寿命 Electronics life:＞10000 cycles

5.操作力 Operation force:800±200gf

6.所有材料符合Rohs要求 All meterials are Rohs compliant

佛山市皓通电子有限公司
FoShan Haoswitch Electronic Co.,Ltd.

DRAWN BY 制 图	YUAN	2025/12/24	SCALE 比 例	FREE	PRODUCT NAME 产品名称	Slide Switch
CHECKED BY 核 对	APLIN	2025/12/24	PAGE 页 面	1/1	DESCRIPTION 产品描述	2P3T 3(3)A 250VAC/6A 125VAC
APPROVED BY 批 准	ZHANG	2025/12/24	UNIT 单 位	mm		
TOLERANCE 未标注公差	X: ±0.5 .X: ±0.3 .XX: ±0.2	X°: ±5° .X°: ±2°	PROJECTED 投影		PART NO. 物料编号	SK-23H19-G5-K4T3-B1
					SIZE 尺寸 A4	DRAWN NO. 图纸编号 HTDW20251224-068