CUSTOMER DRAWING

REV. 版本	ECN NO. ECN编号	DATE 日期	DESCRIPTION 内容描述	APPROVED BY 核准
A0	——	2026/01/08	NEW RELEASE	APLIN

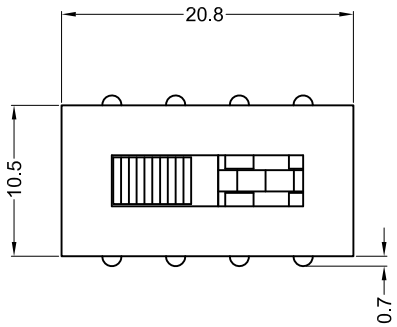

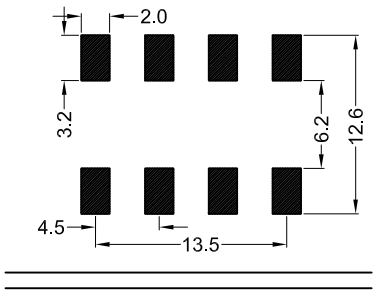

PCB LAYOUT

H25	03	XX	X	X	X	X	X	X	X	XX
Series	Rating	Function	Terminal Type	Actuator Type	Actuator Height	Housing Type	Terminal Type	Actuator Color	Housing Color	Suffix
	03 10A 125VAC 6A 250VAC 6(3)A 125/250VAC	12 13 14 ... 22 23 24 ...	S Solder Terminal P PCB Terminal	A B C	3 3mm 4 4mm 5 5mm	N R	T1 T2 T3 T4 T5	B Black W White R Red	B Black W White R Red	

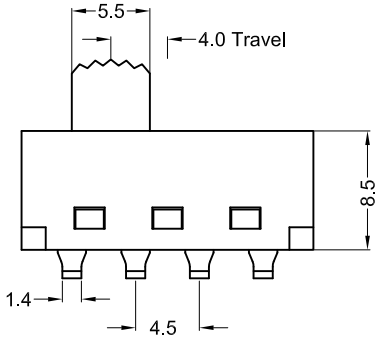

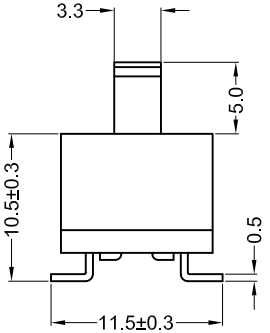

※接触片与针脚材质为红铜镀厚银

MARKIMG

HAOTONG
H25-0323SC/PC
3(3)A 125/250VAC

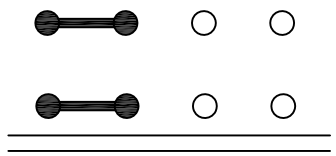

CIRCUIT

规格 Specification：

1.开关型号 Model No.:H25-0323PC
2.额定值 Rating:3(3)A 125/250VAC
3.接触电阻 Contact resistance:≤30 mΩ
4.绝缘电阻 Insulation resistance:≥100 MΩ(DC500V/Min)
5.电气寿命 Electronics life:＞10000 cycles
6.操作力 Operation force:400±150gf
7.所有材料符合Rohs要求 All meterials are Rohs compliant
8.出厂使用需知：30天之后使用，需烘烤6个小时，温度110℃，再进行使用（尼龙9T特性），样品需要手焊。

佛山市皓通电子有限公司
FoShan Haoswitch Electronic Co.,Ltd.

DRAWN BY 制图	APLIN	2026/01/08	SCALE 比例	FREE	PRODUCT NAME 产品名称	SLIDE SWITCH	
CHECKED BY 核对	APLIN	2026/01/08	PAGE 页面	1/1	DESCRIPTION 产品描述	3(3)A 125/250VAC	
APPROVED BY 批准	ZHANG	2026/01/08	UNIT 单位	mm			
TOLERANCE 未标注公差	X: ±0.5 .X: ±0.3 .XX: ±0.2	X°: ±5° .X°: ±2°	PROJECTED 投影		PART NO. 物料编号	H25-0323PC-5NT1ZWW-T6A	
					SIZE 尺寸	A4	DRAWN NO. 图纸编号 HTDW20260108-358

https://www.howswitch.com