CUSTOMER DRAWING

REV. 版本	ECN NO. ECN编号	DATE 日期	DESCRIPTION 内容描述	APPROVED BY 核准
A0	——	2026/01/08	NEW RELEASE	APLIN

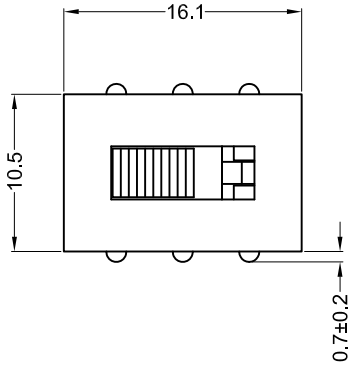

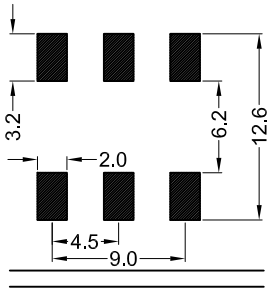

PCB LAYOUT

H25	03	XX	X	X	X	X	X	X	X	X	XX
Series	Rating	Function	Terminal Type	Actuator Type	Actuator Height	Housing Type	Terminal Type	Actuator Color	Housing Color		Suffix
03	10A 125VAC 6A 250VAC 6(3)A 125/250VAC	12	S Solder Terminal	A	3 3mm	N	T1	B Black	B Black		
		13	P PCB Terminal		4 4mm		T2	W White	W White		
		14		B	5 5mm	R	T3	R Red	R Red		
		... .		C	... ...		T4				
		22					T5				
		23									
		24									
		... .									

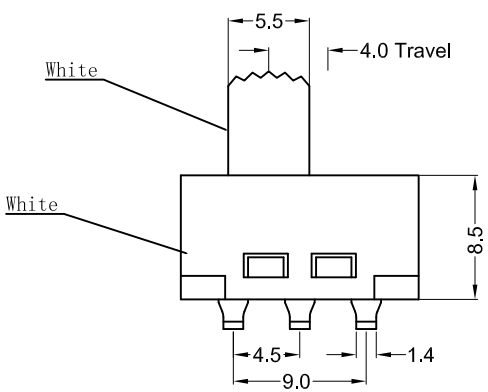

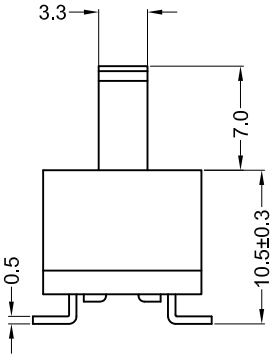

规格 Specification：

1.开关型号 Model No.:H25-0322PC
2.额定值 Rating:3(3)A 125/250VAC
3.接触电阻 Contact resistance:≤30 mΩ
4.绝缘电阻 Insulation resistance:≥100 MΩ(DC500V/Min)
5.电气寿命 Electronics life:＞10000 cycles
6.操作力 Operation force:400±150gf
7.所有材料符合Rohs要求 All meterials are Rohs compliant
8.出厂使用需知：30天之后使用，需烘烤6个小时，温度110℃，再进行使用（尼龙9T特性），样品需要手焊。

MARKIMG

HAOTONG
H25-0322PC
3(3)A 125/250VAC

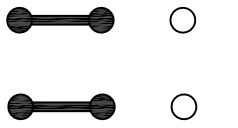

SCHEMATIC(SHORTING)
开关短路型电路，先通后断

佛山市皓通电子有限公司
FoShan Haoswitch Electronic Co.,Ltd.

DRAWN BY 制 图	APLIN	2026/01/08	SCALE 比 例	FREE	PRODUCT NAME 产品名称	SLIDE SWITCH
CHECKED BY 核 对	APLIN	2026/01/08	PAGE 页 面	1/1	DESCRIPTION 产品描述	3(3)A 125/250VAC
APPROVED BY 批 准	ZHANG	2026/01/08	UNIT 单 位	mm		
TOLERANCE 未标注公差	X: ±0.5 .X: ±0.3 .XX: ±0.2	X°: ±5° .X°: ±2°	PROJECTED 投影		PART NO. 物料编号	H25-0322PC-7NT1ZWW-TST
					SIZE 尺寸 A4	DRAWN NO. 图纸编号 HTDW20260108-516