BC11120501

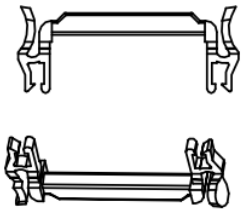

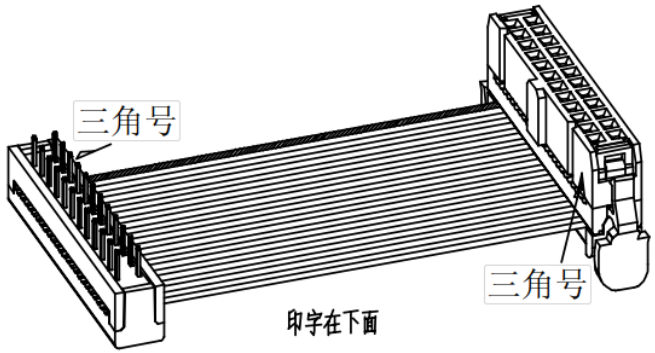

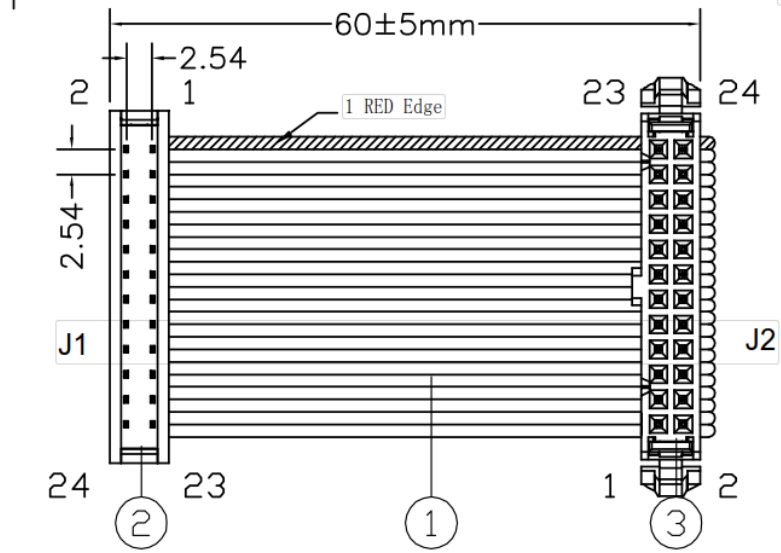

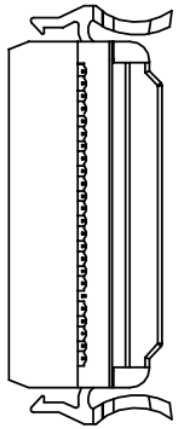

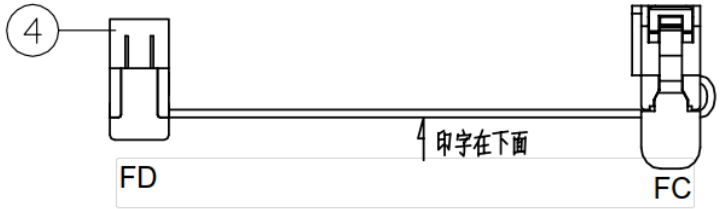

项次 ITEM	品名 DESCRIPTION	规格 MATERIAL	颜色 COLOR	用量 QTY	项次 ITEM	品名 DESCRIPTION	规格 MATERIAL	颜色 COLOR	用量 QTY
1	UL2651 28AWGPITCH:1.27(24芯)(连)(ROHS) 正标线		灰	1					
2	IDC 2*12青铜G/F (有鼻-专用蝴蝶扣)PITCH:2.54(ROHS)		黑	1					
3	DIP 2*12青铜G/F (二件式)PITCH:2.54(ROHS)		黑	1					
4	汽泡棉		白	1					

审核 CHECK	
核准 APPROVED	
绘图 DRAW	袁刚

线材规格 MATERIAL: UL2651 28AWG PITCH:1.27 (24芯)(连) (ROHS) 正标线

线位 WIRE CONNECTION TABLE 颜色

						~				
J1	1	2	3	4	~	21	22	23	24	
颜色 COLOR	红	灰	灰	灰	~	灰	灰	灰	灰	
J2	24	23	22	21	~	4	3	2	1	

裁线长度 LENGTH

L=70mm

单位 UNIT	mm
日期 DATE	13.05.16
版本 REV	01