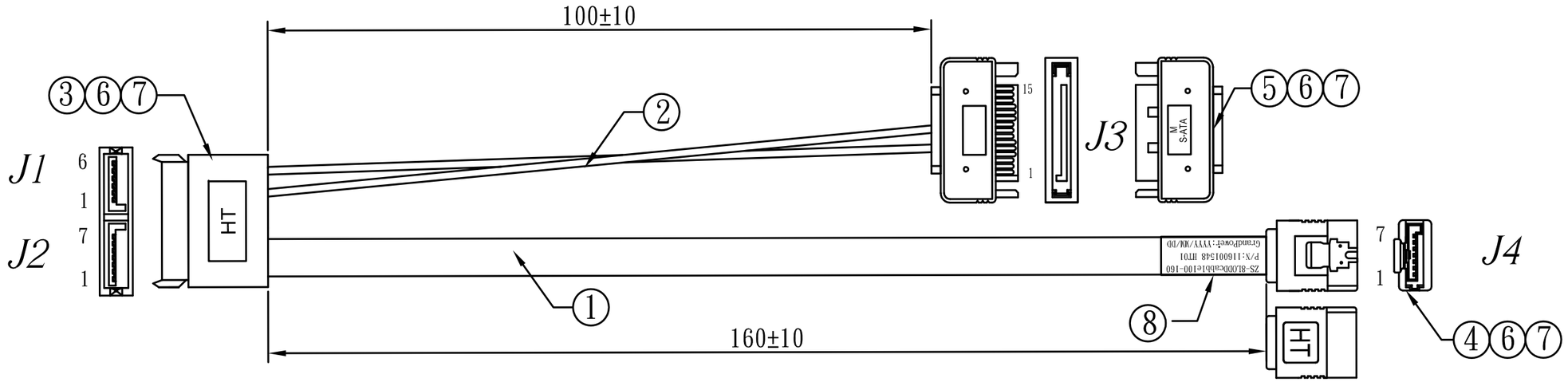

注：

1. 所有材料符合ROHS.
2. 测试要求：
   a. 导通阻抗:2Ω最大
   b. 绝缘阻抗:10MΩ
   c. 电压:300V/DC
3. 10PCS/扎，用气泡袋包，750PCS一箱。

＊接點表＊

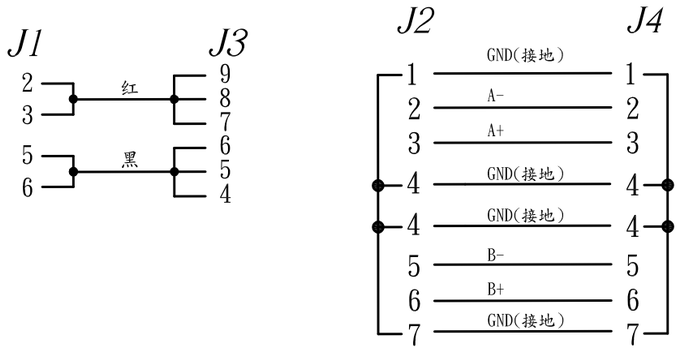

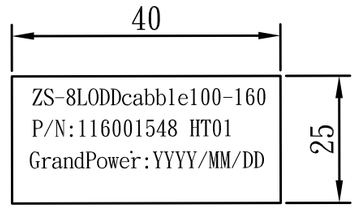

条码要求：

1. 字体：Arail
2. 字高：约2MM
3. 距离左边缘：1.5-2MM
4. 白底黑字
5. YYYY/MM/DD表示生产年月日

物　料　明　細　表　SATA 7+6P/SATA7P TO SATA 15P公头 L=160MM

序号	料 号	品名规格	数量
⑧	M1014030322001	标签 白底黑字：L*W=40mm*25mm	1PCS
⑦	EP02BK08B	45P PVC外模料 黑色(環保材料)	10g
⑥	EE00TR01B	普通PE內模料(環保材料)	5g
⑤	BA15F009B	SATA 15P公頭 端子黃銅镀金1U" 铆压式 LCP黑胶芯(集鸿发)	1PCS
④	BA07F006B	SATA 7P母头铆压式,帶弹片,黑色PBT胶芯.端子磷铜镀金1U"(集鸿发)	1PCS
③	BA13F002B	SATA7+6P(帶斜角)端子磷铜镀金1U" 铆压式母头 LCP黑胶芯(集鸿发)	1PCS
②	A112201BK/RD0000000B	UL1007 22AWG OD:1.6 黑L=120mm*1;紅L=120mm*1 (客供 鸿蒙)	2PCS
①	A022850BK0100000B	UL2725 [28AWG(1/0.32)*2C+AL]*2F+D(1/0.32)*3 OD:2.2*7.8mm 外被黑色 線材印26AWG印字(環保材料)L=180mm (客供 领亚)	1PCS

贝迅泽技术（东莞）有限公司
BEIXUNZE TECHNOLOGY（DONGGUAN）CO., LTD
Address:广东省东莞市樟木头荔苑路7号星耀国际405-407室
广西贺州市钟山县钟山镇龟石北路西侧5号厂房
Tel: 400 835 6001

www.hiemi.cn		PN：	HMPC-SATAG335	
Drawn	CHC	Date	2024-11-19	A0
Check	LIKE	Date	2024-11-19	
Approved	WSR	Date	2024-11-19	